MOEN® 摩恩

Specifications
规格书

产品描述
- 不锈钢单槽
- 产品尺寸：850 X 450 X 207mm
- 304不锈结构钢，厚度：1.0mm
- 台下安装方式，配安装五金件
- 台下开孔尺寸： 810X 410X R10mm
- 消音处理

标准
- 符合GB/T 38474 – 2020

质保期
- 水槽本体有限质保5年
- 水槽配件有限质保1年

DESCRIPTION
- Stainless steel single bowl sink
- Product size: 850 X 450 X 207mm
- SS.304 construction, thickness: 1.0mm
- Undermount mounting hardware included
- Cutout size: 810 X 410X R10mm
- Sounds shield system

STANDARD
- Comply with GB/T 38474 - 2020

WARRANTY
- 5 years limited warranty for sink body
- 1 year limited warranty for sink accessories

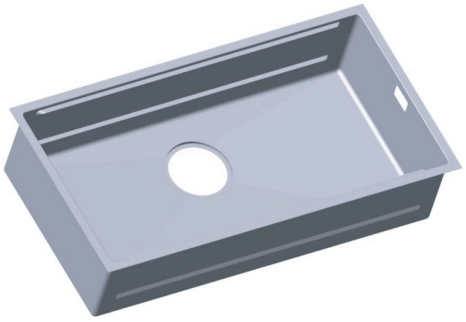

博锐/Blade

不锈钢台下式单槽

Stainless Steel Undercounter

型号：SK79031 系列

Models: SK79031 series

型号/SKU	落水头/Drainer	排水管/Pipe	表面颜色/Moen Color
SK79031E	SB46	SKH65	拉丝/Brush
SK79031	NA	NA	拉丝/Brush

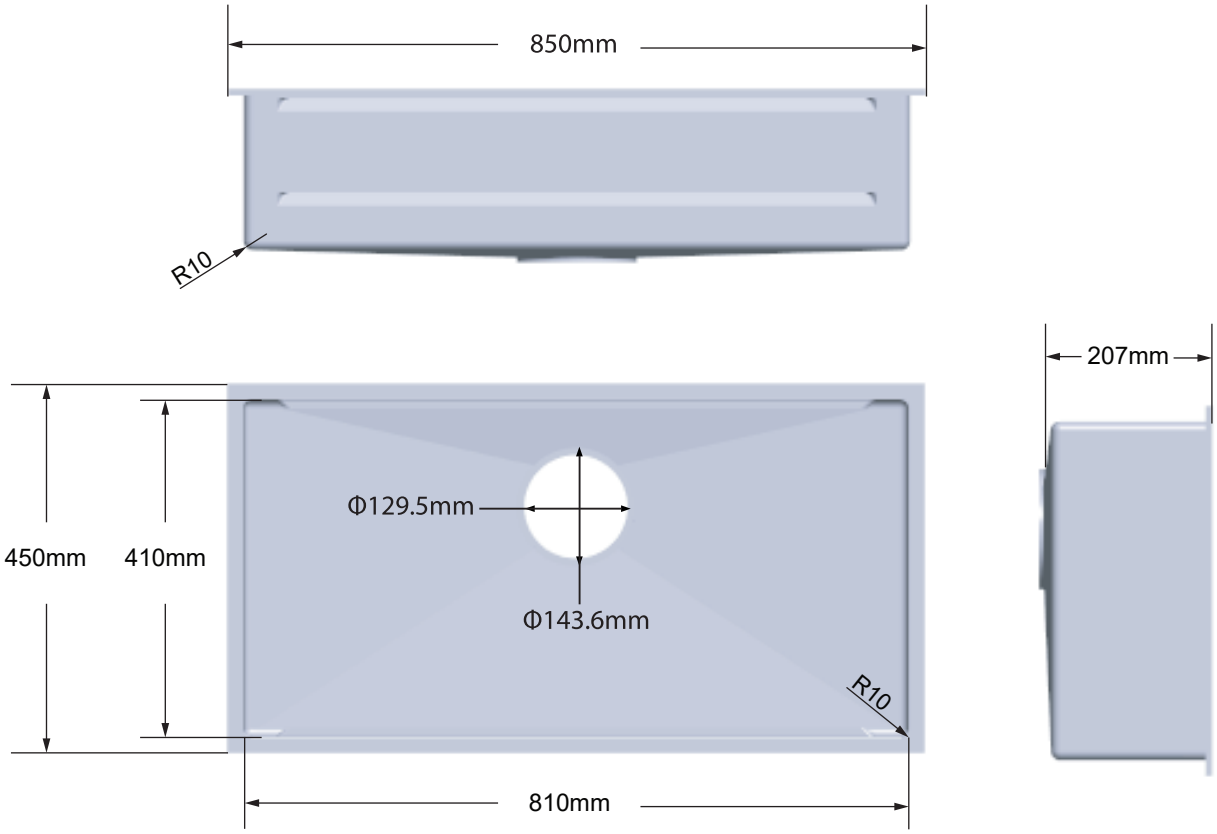

CRITI CAL DIMENSIONS DO NOT S CALE

©2022 Moen In corporated

400-630-8866
www.moen.cn

11/30/2022 SPC23378 500003931S
Release 0.00